VOLAILLE

Krieger
Planification & Installation d'étable

Doseur de calcaire ProtEGG

Dispositif permettant d'ajouter du calcaire dans le système d'alimentation des poules pondeuses. Le doseur de calcaire ProtEGG améliore la qualité des coquilles et réduit le risque de fracture du bréchet.

- amélioration de la qualité des coquilles
- structure osseuse des poules renforcée
- dosage directement dans le système d'alimentation
- calcaire distribué avec ménagement

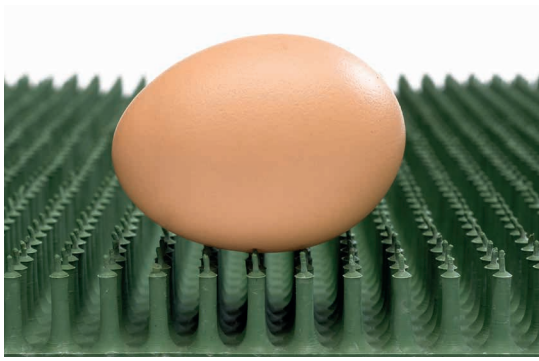

www.krieger-ag.ch/fr

Krieger
Planification & Installation d'étable

Dispositif d'apport de calcaire dans le système d'alimentation

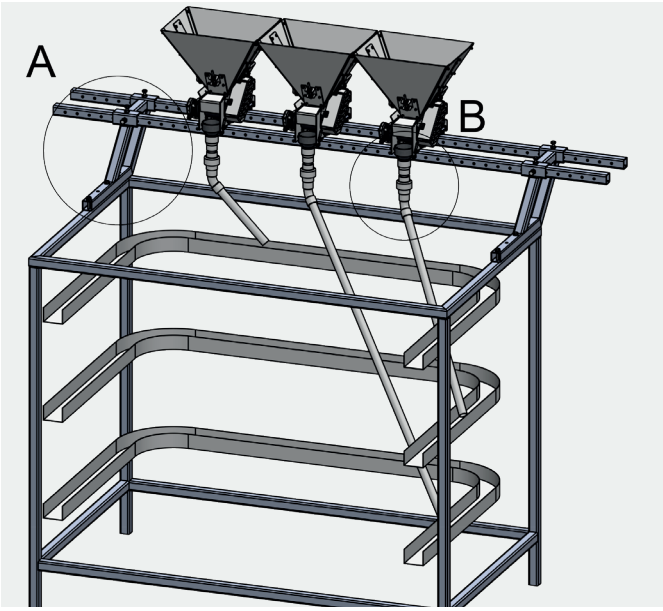

Avantages

- amélioration de la qualité des coquilles
- préservation des réserves contenues dans les os
- réduction du risque de fracture du bréchet grâce au renforcement de la structure osseuse
- apport de calcaire dans l'aliment souhaité
- dosage directement dans le système d'alimentation
- répartition homogène du calcaire dans l'aliment
- calcaire distribué avec ménagement
- aucune nécessité de faire passer un aliment avec ou sans supplément de calcaire avant ou après la distribution
- réduction de l'usure de la spirale d'alimentation
- construction simple et robuste

Doseur de calcaire ProtEGG et autres vidéos sur YouTube

Caractéristiques

Matières distribuées	Quantité distribuée	Réglage de la quantité	Granulométrie	Capacité	Moteur
calcaire coquillier broyé et grit calcaire	100 à 1'500 g/min	vanne à glissière et régime du moteur	1 à 5 mm	15 kg de calcaire	électrique 24 V/DC, 5 W

Krieger SA
Siège Suisse centrale
Rütmattstrasse 6
6017 Ruswil
Tel. 041 496 95 95
ruswil@krieger-ag.ch

Succursale Suisse romande
Industriestrasse 202
3178 Bösingen
Tel. 031 740 60 60
boesingen@krieger-ag.ch

Succursale Suisse orientale
Murgtalstrasse 18
9542 Münchwilen
Tel. 071 947 25 46
muenchwilen@krieger-ag.ch

www.krieger-ag.ch/fr

Une entreprise **groupe Krieger**